Balter ERA

Video-Türsprechanlage

v1.0

BALTER
STAY AHEAD

Balter
ERA

Video-Türsprechanlage
Balter ERA

BALTER
STAY AHEAD

Monitor

7-Zoll-Touchscreen-Display, moderne grafische Menü und integrierter Speicher für beliebiger MP3-Klingeltone

Türstation

Die leistungsstarke Sprechanlage aus gebürstetem Aluminium besticht durch ihr elegantes Design, die 180°-Weitwinkel-HD-Kamera bietet einen breiten Blickwinkel

BALTER
STAY AHEAD

Highlights ERA

Schnelle Installation durch 2-Draht-BUS Technologie

- Überträgt Daten & Strom über nur 2 Drähte, leicht zu installieren.

180° Ultra-Weitwinkel- Tag / Nacht Kamera

- Deckt ein besonders breites Sichtfeld ab und stellt auch Personen dar, die nicht direkt vor der Kamera stehen.

Intuitive Bedienung

- Einfache Bedienung durch eine leicht verständliche Benutzeroberfläche.

Für 1 bis 4 Familien

- Türstationen mit 1 bis 4 Klingeltasten.

Fotos und Videos verpasster Besucher (Optional)

- Bei Bewegung wird ein Bild aufgenommen und gespeichert.
- Bei Klingeln wird eine Foto oder Video des Besuchers aufgenommen und gespeichert.
- Integrierter Speicher von 5 GB kann um weitere 128 GB SD-Karte erweitert werden.

Interkom-Funktion

- Lässt Bewohner miteinander kommunizieren.
- WiFi Monitor für APP iOS / Android.
- Schlüsselloser Zutritt mit RFID Chip (13,5 kHz).
- Beleuchtetes Namenschild.
- 2 Türschlösser (interne Spannung / potentialfreier Kontakt).

BALTER
STAY AHEAD

Monitor-Funktion

- Unterstützung für Dual-View, die Türstation Kamera und IP-Kamera können gleichzeitig angezeigt werden, so dass der Benutzer den Besucher und die Umgebung zeitgleich angezeigt bekommt.
- Einstellbarer Praxis-Modus: Besucher öffnet die Tür für eine festgelegten Zeitdauer selbstständig.
- Unterstützt Video und Audio von IP-Kameras.
- Einstellbarer Mute-Modus: Stummschaltung der Klingel während der eingestellten Zeit. Ideal bei kleinen Kindern.

Alarmanlagen und Smart-Home-Systeme

- Integration des **Shepherd** System.
- Fähigkeit, Smart-Home-Systeme wie **TuyaSmart** und **Loxone** zu verbinden.

BALTER
STAY AHEAD

Verbindungen

1 Haus — — — — — — — — Bis 4x Türstationen

1 FAM Türsprechanlage — — — — Bis 4x Monitore

1 Monitor — — — — — — — Bis 100x IP Kameras

1 FAM Türsprechanlage – –

— — — — Türöffner

— — Pot. Relais Kont.

BALTER
STAY AHEAD

Kamerawinkel

180°
Winkel

Video-Türsprechanlage
Balter ERA

BALTER
STAY AHEAD

Kameraqualität

Hohe Auflösung

Die Türstation ist mit einer eingebauten **3Mp**-Videokamera ausgestattet,
die eine hervorragende Bildqualität und hohe Detailgenauigkeit gewährleistet

Technologien

Die Kamera ist mit modernster Technik ausgestattet. **Blendung** und **Rauschen** werden vermieden und die **Balance** im Bild konstant gehalten. Dankdieser Technologien erhalten Sie die bestmögliche Bildqualität.

BALTER
STAY AHEAD

Monitor GUI

Kamera

Zugriff auf die Übersicht aller angeschlossener Kameras.

Aufnamen

Zugriff auf die Übersicht mit allen aufgenommenen Videos und Fotos.

Türstation

Zugriff auf die Sicht der Türstation und die Funktionen zum Öffnen des Schlosses.

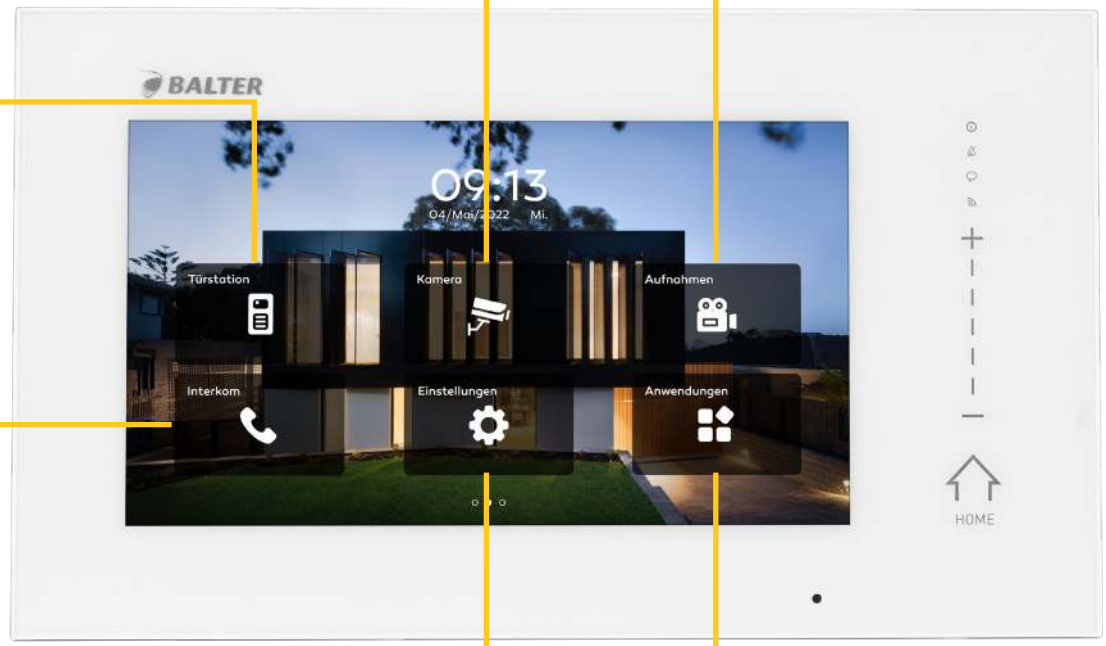

Intercom

Die Funktion bietet die Möglichkeit, einen anderen Monitor anzurufen, sowohl innerhalb der gleichen Familie als auch zu den Nachbarn.

Einstellungen

Öffnet die Monitoreinstellungen.

Anwendungen

Zugriff auf die Übersicht aller installierten Programmen.

BALTER
STAY AHEAD

Monitor Anzeige-Modi

IP Kammera als Hauptkammera

Sie können jede an Ihren Monitor angeschlossene IP-Kamera als **Hauptkamera** auswählen.

Dewraping

Dieser Modus ermöglicht es dem Monitor, das gekrümmte Fish-eye-Bild **zu begradigen**.

Zwei Ansichten zur gleichen Zeit

Sie können wählen, welche Kamera im Fenster **parallel** zur Hauptkamera angezeigt werden soll.

IP 2-Draht Bus

+ -

- +

Polaritätsfreie Verbindung

Die Polarität der Kontakte
spielt beim Anschluss keine Rolle.
Diese Technologie macht den
Anschluss einfacher und bequemer.

Drahtlänge

Ø 0.65mm - bis 100m
Ø 0.75mm - bis 125m
Ø 1mm - bis 150m
Ø 1.5mm - bis 200m

BALTER
STAY AHEAD

ERA + Shepherd

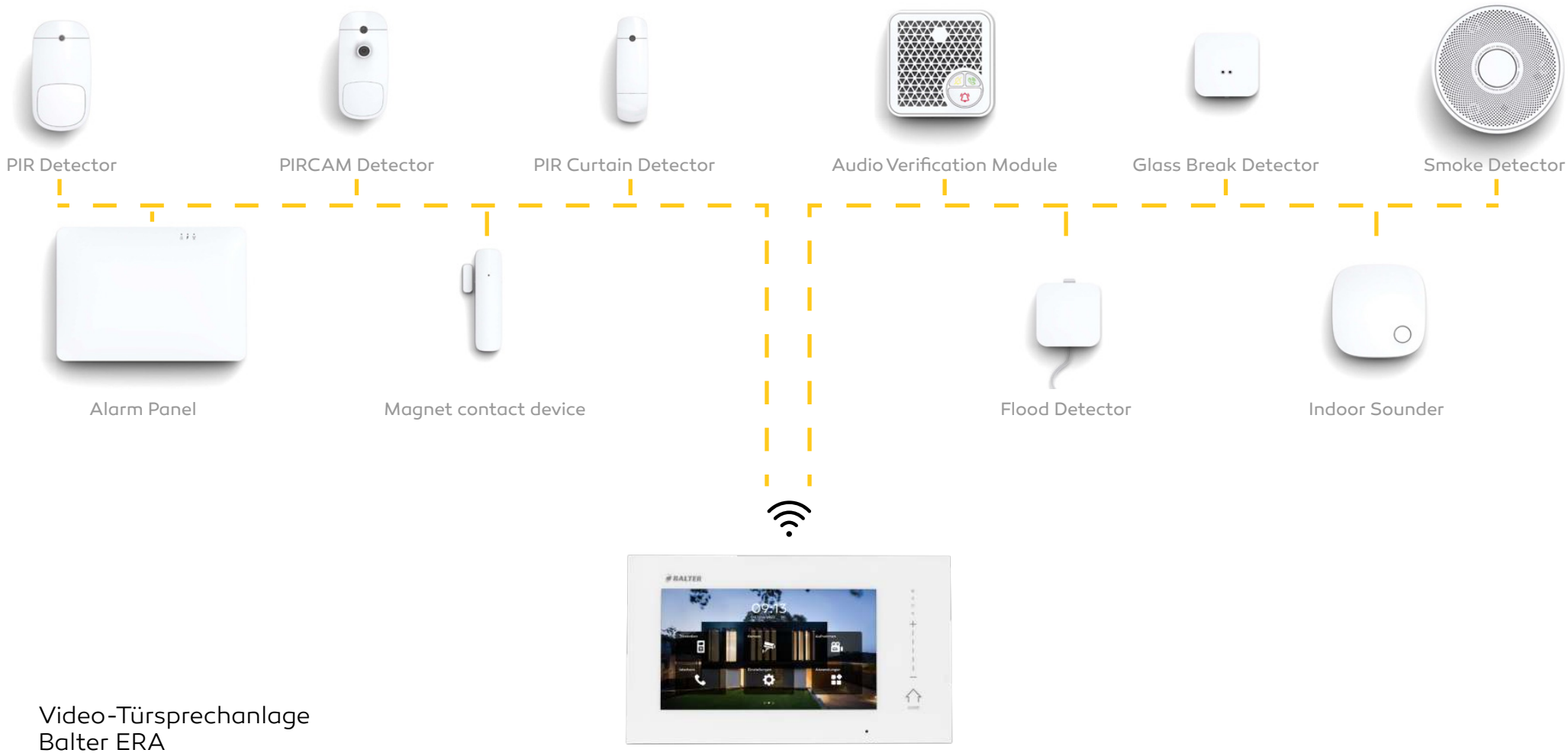

Video-Türsprechanlage
Balter ERA

BALTER
STAY AHEAD

Personalisierung

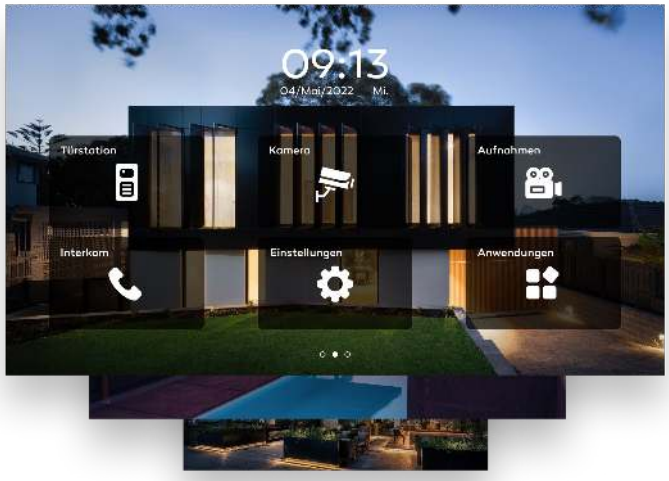

Hintergrundbilder

Die Möglichkeit, Ihre eigenen Hintergrundbilder zu ändern und hochzuladen.

30+ Melodien

30 voreingestellte Klingeltöne und die Möglichkeit, eigene Klingeltöne hochzuladen.

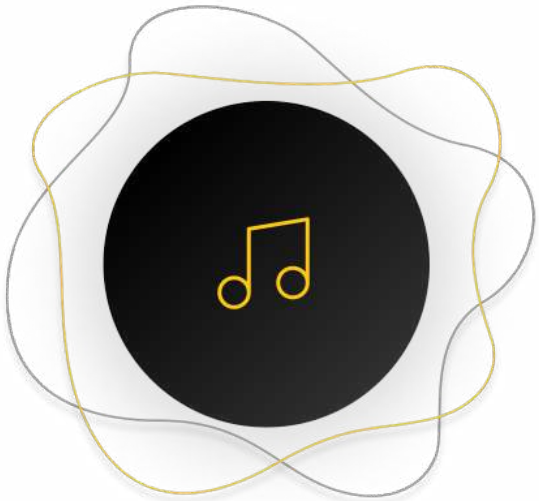

BALTER
STAY AHEAD

ERA App

iOS

Android

Video-Türsprechanlage
Balter ERA

BALTER
STAY AHEAD

Farbe

Silber

Schwarz

BALTER
STAY AHEAD

Installationsvarianten

Aufputz

Unterputz

BALTER
STAY AHEAD

Anzahl der Klingeln

1

2

3

4

Video-Türsprechanlage
Balter ERA

BALTER
STAY AHEAD

Unterputz
Türstation
Abmessungen

Video-Türsprechanlage
Balter ERA

BALTER
STAY AHEAD

Aufputz
Türstation
Abmessungen

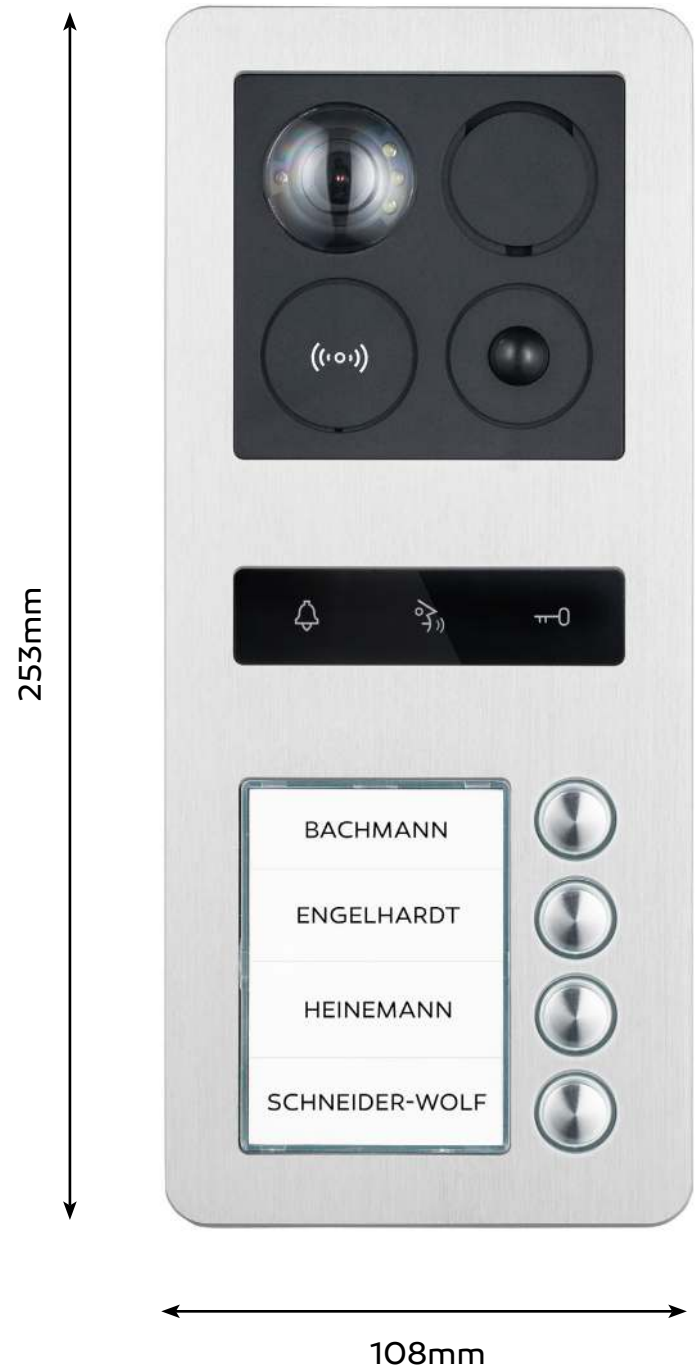

Video-Türsprechanlage
Balter ERA

BALTER
STAY AHEAD

Monitor
Abmessungen

Video-Türsprechanlage
Balter ERA

BALTER
STAY AHEAD

Unterputzkasten
Abmessungen

Video-Türsprechanlage
Balter ERA

BALTER
STAY AHEAD

Einbau
Abmessungen

Unterputz

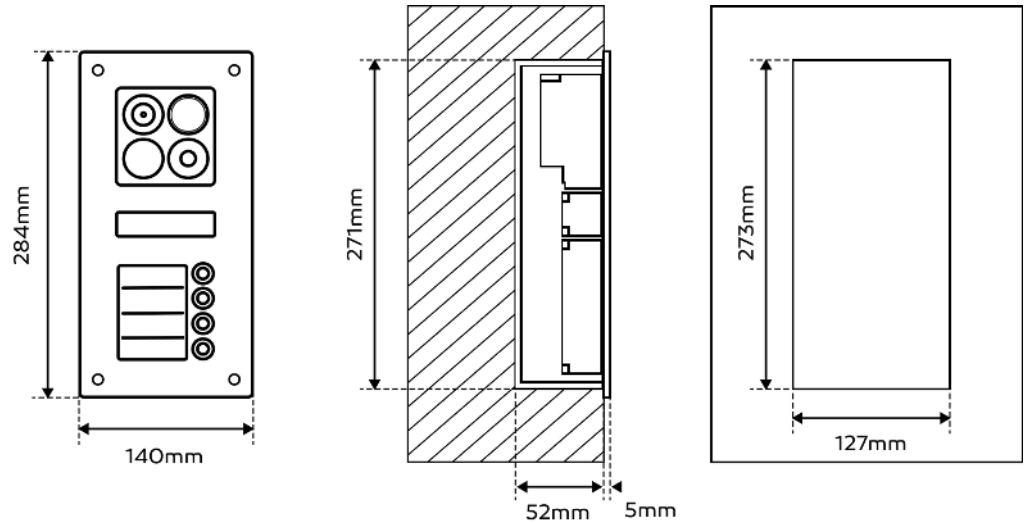

Aufputz

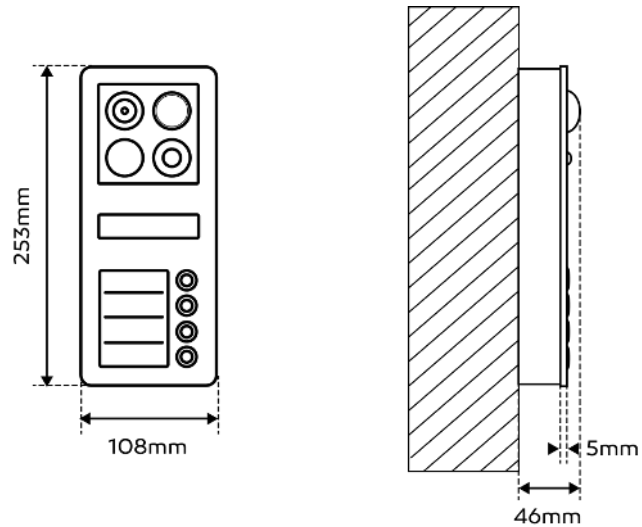

Video-Türsprechanlage
Balter ERA

BALTER
STAY AHEAD

ERA
Schaltplan

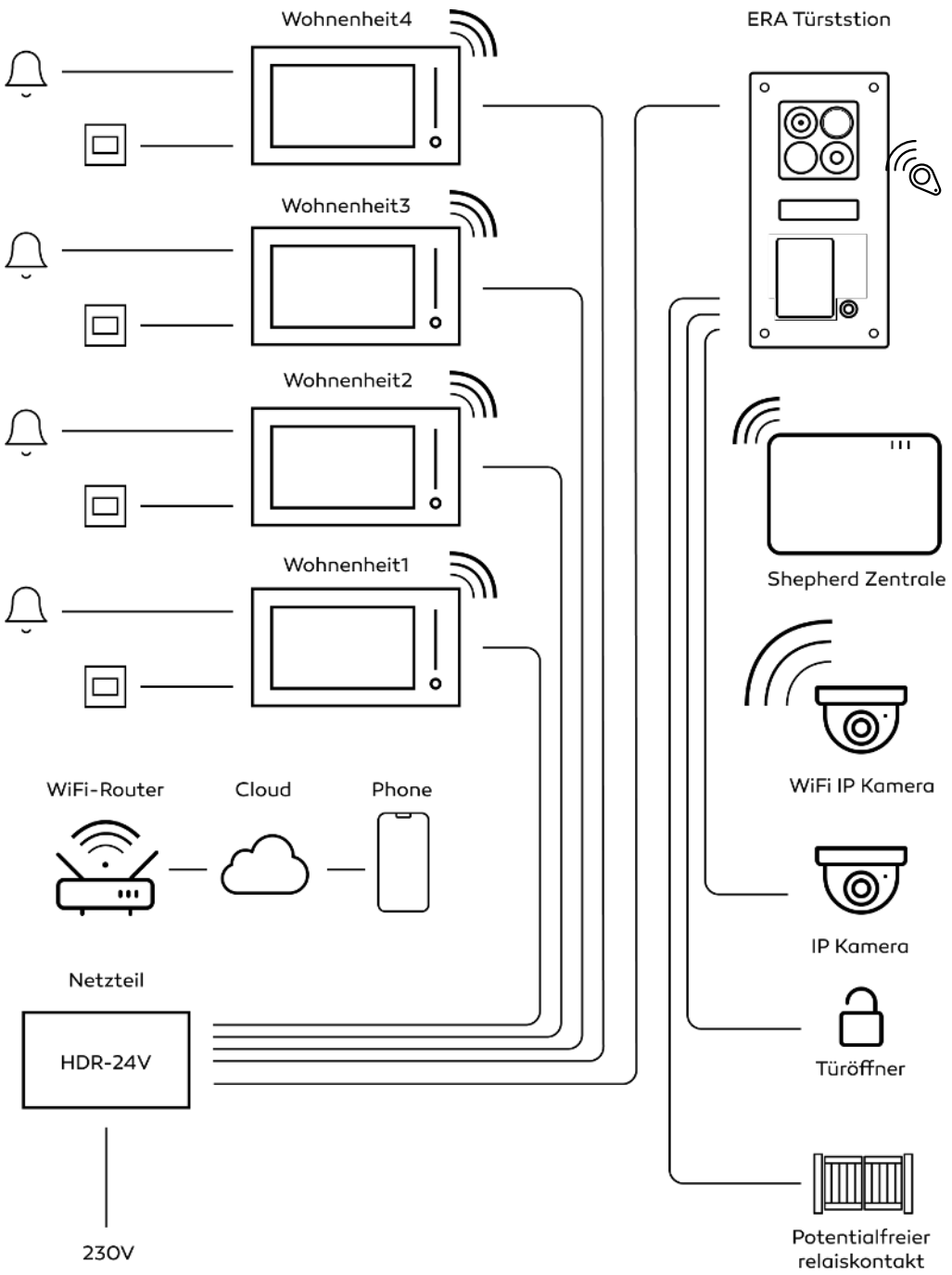

Video-Türsprechanlage
Balter ERA

BALTER
STAY AHEAD

Hauptstromverteiler
2 Draht Bus Technologie

HDR 100 - 24

MeanWell HDR 24V/100W/ 3,83A
Netzteil auf einer DIN-Schiene,
Versorgung: 85÷264VAC / 120÷370VDC,
Versorgungsausgänge: 3,83A / 24V DC

HDR 60-24

MeanWell HDR 24V/60W/2.5A
Netzteil auf einer DIN-Schiene,
Versorgung: 85÷264VAC / 120÷370VDC,
Versorgungsausgänge: 2.5A / 24V DC

BALTER
STAY AHEAD

Video-Türsprechanlage Balter ERA

BALTER
STAY AHEAD

ERA Set's

ERA-KIT-1FAM

- Türstation für 1 Teilnehmer
- 7" Monitor Wifi mit Touchscreen
- Hauptstromverteiler

ERA-KIT-2FAM

- Türstation für 2 Teilnehmer
- 2 × 7" Monitor Wifi mit Touchscreen
- Hauptstromverteiler

BALTER
STAY AHEAD

Produktliste

ERA Unterputz

ERA-1FR-B01

ERA-2FR-B01

ERA-3FR-B01

ERA-4FR-B01

ERA-1FR-S01

ERA-2FR-S01

ERA-3FR-S01

ERA-4FR-S01

BALTER
STAY AHEAD

Produktliste

ERA Aufputz

ERA-1AP-B01

ERA-2AP-B01

ERA-3AP-B01

ERA-4AP-B01

ERA-1AP-S01

ERA-2AP-S01

ERA-3AP-S01

ERA-4AP-S01

Produktliste

ERA Monitor und Zubehör

ERA-IP71M

HDR-100-24

HDR-60-24

ERA-RELAY

ERA-ICC

BALTER
STAY AHEAD

Balter Partner

Notizen: _____

_____

_____

_____

_____

_____

Mobil: _____

E-mail: _____

Unterschrift / Stempel

Video-Türsprechanlage
Balter ERA

Bei Fragen stehen wir Ihnen gerne zur Verfügung:

Balter GmbH
Elisabeth-Selbert-Straße 19
40764 Langenfeld (Rheinland)
Deutschland

Vertrieb

Heiko Mehner
Sales VDP

T: +49 211 229 759 14
M: +49 151 212 085 20
E: mehner@balter.de

Bestellungen

Alexander Häckel
Alexander Muchnyk
Inside Sales

T: +49 211 229 759 16
T: +49 211 229 759 21
F: +49 211 229 759 27
E: orders@balter.de

Technishe Unterstützung

Leonid Piven
Emre Kilic
Support / RMA

T: +49 211 229 759 23
T: +49 211 229 759 24
E: support@balter.de

www.balter.de

in Deutschland entworfen
und entwickelt