Balter EVO HD

Video-Türsprechanlage

v1.0

BALTER
STAY AHEAD

Balter
Evo HD

Video-Türsprechanlage
Balter EVO HD

BALTER
STAY AHEAD

Monitor

Der BALTER EVO HD 7 Zoll Monitor beeindruckt mit kapazitiver Touchscreen-Technologie und hochwertiger Plexiglasscheibe für ein erstklassiges Nutzererlebnis.

Türstation

Die hochleistungsfähige Sprechanlage aus gebürstetem Aluminium sticht durch ihr elegantes Design heraus. Die integrierte 175° Ultra-Weitwinkel-Kamera bietet einen erstaunlich großen Blickwinkel und ermöglicht hochauflösende Videoaufnahmen in HD-Qualität.

BALTER
STAY AHEAD

Highlights EVO HD

Schnelle Installation durch 2-Draht-BUS Technologie
Überträgt Daten & Strom über nur 2 Drähte, leicht zu installieren

175° HD Ultra-Weitwinkel- Tag / Nacht Kamera
Die HD-Kamera bietet ein besonders weites Sichtfeld, das es ermöglicht, Personen außerhalb des direkten Blickfeldes zu sehen.

Intuitive Bedienung
Einfache Bedienung durch eine leicht verständliche Benutzeroberfläche

Für 1 bis 4 Familien / 6 Familien / 8 Familien sowie 9 bis 12 Familien in einer Türstation
Sie können Ihre Türstation bis zu 128 Familien erweitern

Interkom-Funktion
Kommunizieren Sie mit Ihren Nachbarn

Fotos und Videos verpasster Besucher
Beim Klingeln kann ein Foto / Video des Besuchers im integrierten Speicher bzw einer SD-Karte gespeichert werden
bis 128GB erweiterbarer Speicher

Mit 2 Türöffner
Gleichspannung direkt / potentialfreier Kontakt

QR Code eintritt
Tür öffnen mit einem QR Code im Smartphone

BALTER
STAY AHEAD

Highlights EVO HD

	Steuerung über Alexa Sie können die Station mit Sprachbefehlen steuern.
	Sabotage-Schutz Die Video-Station gibt einen lauten Alarm, wenn sie von ihrem Installationsort entfernt wird, und sendet eine Benachrichtigung an das gekopelte Telefon
	Unterstützung von Balter IP X-Kameras Sie können IP-Kameras an Ihren Balter EVO HD-Monitor anschließen, sie steuern und Live-Aufnahmen von ihnen ansehen.
	Türstation IP-44 Schutz klasse Das Gerät ist gegen das Eindringen von Staub und Spritzwasser geschützt.

BALTER
STAY AHEAD

Verbindungen

1 Haus — — — — — — — — — Bis 4x Türstationen

1 FAM Türsprechanlage — — — — — Bis 4x Monitore

1 Monitor — — — — — — — — — Bis ∞ IP Kameras

1 FAM Türsprechanlage — — — — — — — Türöffner

— — Pot. Relais Kont.

BALTER
STAY AHEAD

Kamerawinkel

175°

Winkel

Video-Türsprechanlage
Balter EVO HD

Monitor GUI

Monitor

Öffnet die Live-Ansicht Ihrer Türstation

Interkom

Mit der Interkom-Funktion können Sie mit Ihren Nachbarn kommunizieren

IP Kamera

Die Schaltfläche ermöglicht es Ihnen Ihre externen Kameras einzustellen und anzuzeigen

Aufnahmen

Öffnet die Galerie mit allen kürzlich aufgenommenen Fotos und Videos der Station Kamera

Wlan

Mit dieser Schaltfläche können Sie auf das Einstellungs- und Verbindungsmenü für das Wi-Fi-Netzwerk auf dem Monitor zugreifen

Verlassen

Taste schaltet das Gerät aus

Personalisierung

Hintergrundbilder

Sie können die eingebauten Hintergrundbilder ändern und Ihre eigenen hinzufügen.

15+ Melodien

15 voreingestellte Klingeltöne und die Möglichkeit, eigene Klingeltöne hochzuladen.

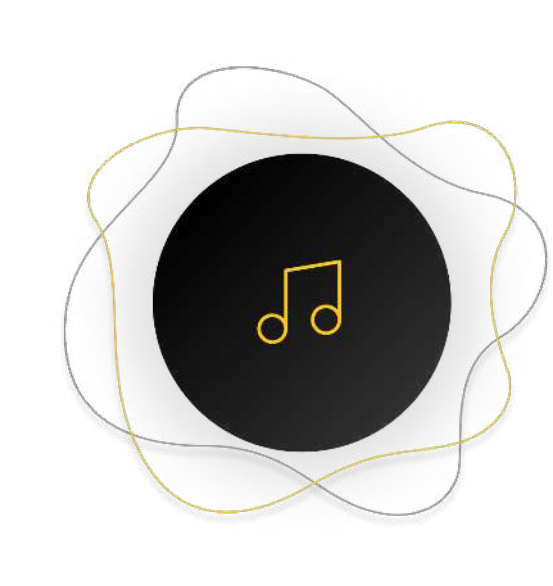

BALTER
STAY AHEAD

IP 2-Draht Bus

+ -

- +

Polaritätsfreie Verbindung

Die Polarität der Kontakte
spielt beim Anschluss keine Rolle.
Diese Technologie macht den
Anschluss einfacher und bequemer.

Drahtlänge

Ø 0.65mm - bis 100m
Ø 0.75mm - bis 125m
Ø 1mm - bis 150m
Ø 1.5mm - bis 200m

BALTER
STAY AHEAD

EVO 2 App

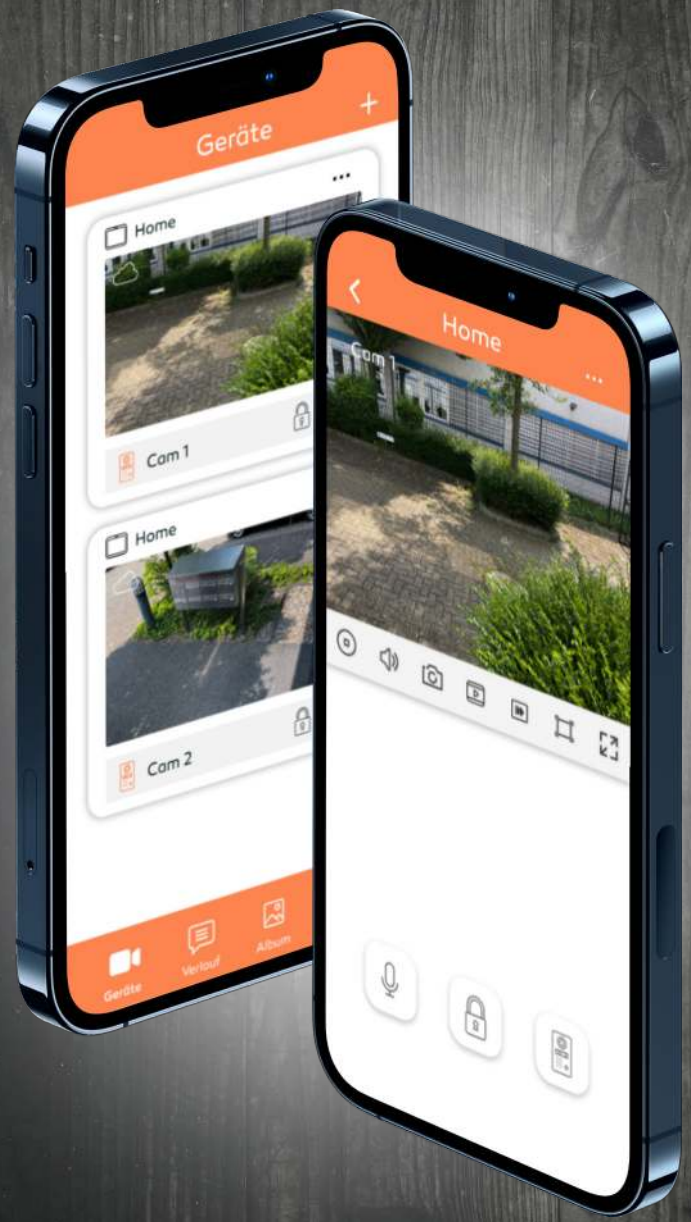

iOS

Android

Video-Türsprechanlage
Balter EVO HD

BALTER
STAY AHEAD

QR Code Eintritt

Die EVO HD Video-Türsprechanlage ermöglicht den Zugang über einen QR-Code. Zeigen Sie einfach den erhaltenen QR-Code vor die Kamera der Türsprechanlage und die Tür öffnet sich.

Der Code wird in der EVO2 App generiert und kann flexibel angepasst werden. Zur Konfiguration stehen folgende Funktionen zur Verfügung:

- **Anzahl der möglichen QR-Code-Scans**
- **Gültigkeitsdauer**
- **genaue Start- und Endzeit**

Sie können den QR-Code auch teilen, indem Sie ihn als Link oder Bild verschicken.

Video-Türsprechanlage
Balter EVO HD

BALTER
STAY AHEAD

Sabotage-Schutz

Die Station verfügt über eine Sabotageschutz. Wenn versucht wird, die Station zu entfernen, gibt sie einen lauten Alarm aus und sendet eine Benachrichtigung auf Ihr Smartphone und die Monitore im inneren

Video-Türsprechanlage
Balter EVO HD

BALTER
STAY AHEAD

Türstation Farbe

Silber

Schwarz

BALTER
STAY AHEAD

Monitor Farbe

Weiss

Schwarz

BALTER
STAY AHEAD

Installationsvarianten

Aufputz

Unterputz

BALTER
STAY AHEAD

EVO-HD-C5001

Der EVO-C5001 ist ein Hauptstromverteiler von der BALTER EVO HD, der die Stromversorgung für EVO-HD-Monitore und Türstationen ermöglicht. Er verwendet die 2-Draht-BUS-Technologie und wird auf einer Hutschiene montiert. Der Hauptstromverteiler ist verpolungssicher und hat die Abmessungen 140x98x59mm. Die Ausgangsspannung beträgt 32V Gleichstrom (1,2A).

BALTER
STAY AHEAD

EVO-HD-DL

EVO-HD-DL bietet Ihnen erweiterten Schutz für Ihr Zuhause, und extra Sabotageschutz für Ihre Türschlösser.

Mit diesem Modul können Sie die Anschlusszentrale der Station und die Schlösser **an einen sicheren Ort verlegen**, wodurch Sie einen hundertprozentigen Schutz vor unbefugter Deaktivierung der Geräte erhalten.

Video-Türsprechanlage
Balter EVO HD

BALTER
STAY AHEAD

Anzahl der Klingeln

1-4

6

8

9

Video-Türsprechanlage
Balter EVO HD

BALTER
STAY AHEAD

10

11

12

18

20

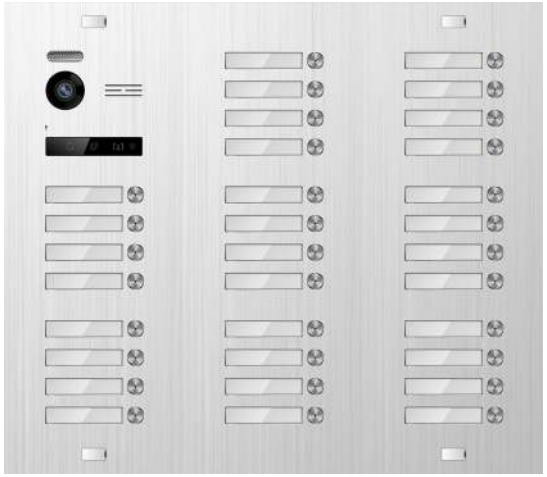

32

BALTER
STAY AHEAD

Unterputz
Türstation Abmessungen für 1-4 Fam.

253mm

134mm

Video-Türsprechanlage
Balter EVO HD

BALTER
STAY AHEAD

Mehrfamilien
Türstation Abmessungen für 6 und 8 Fam.

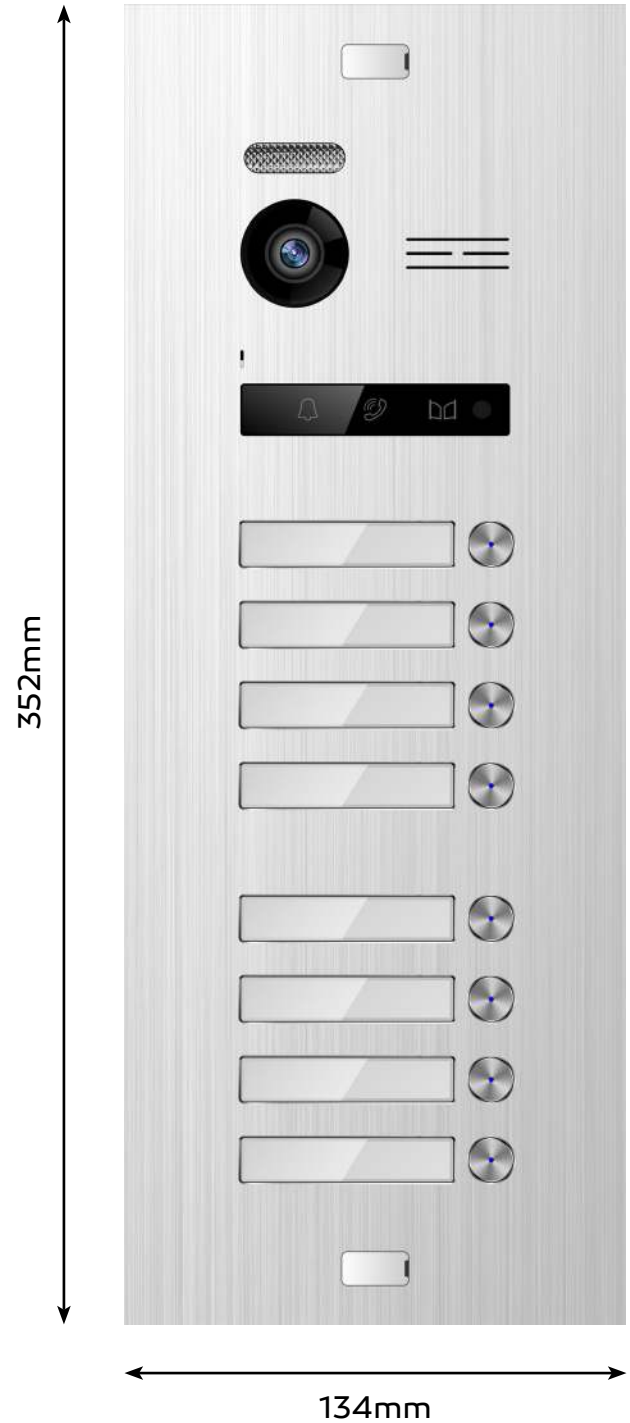

Video-Türsprechanlage
Balter EVO HD

BALTER
STAY AHEAD

Monitor
Abmessungen

Video-Türsprechanlage
Balter EVO HD

BALTER
STAY AHEAD

Unterputzkasten
Abmessungen für 1-4 Fam.

Video-Türsprechanlage
Balter EVO HD

BALTER
STAY AHEAD

Unterputzkasten
Abmessungen für 9-12 Fam.

Video-Türsprechanlage
Balter EVO HD

BALTER
STAY AHEAD

Unterputzkasten
Abmessungen für 6 und 8 Fam.

Video-Türsprechanlage
Balter EVO HD

BALTER
STAY AHEAD

Unterputzkasten
Abmessungen für 18 und 20 Fam.

Video-Türsprechanlage
Balter EVO HD

BALTER
STAY AHEAD

EVO HD
Schaltplan

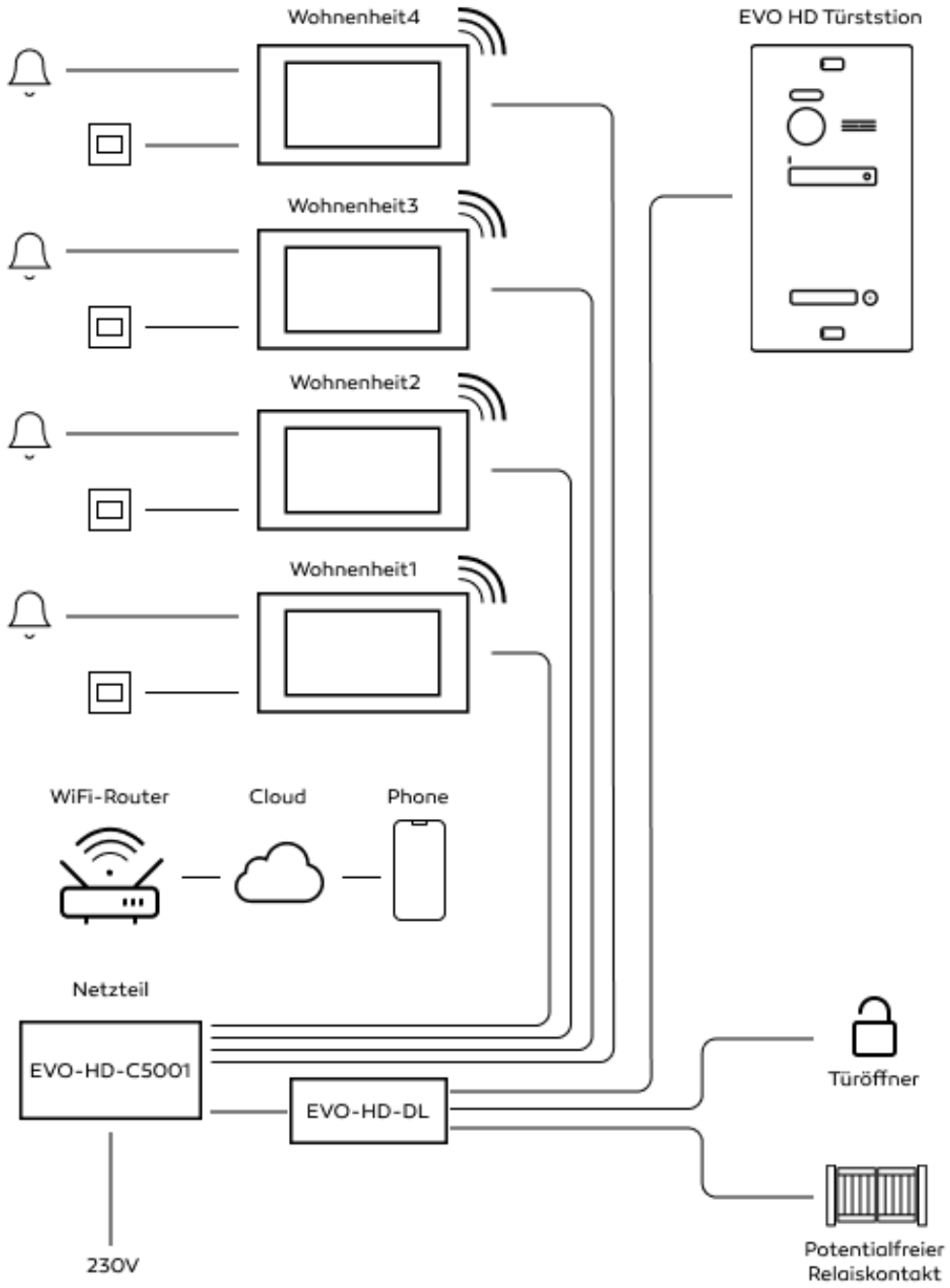

Video-Türsprechanlage
Balter EVO HD

BALTER
STAY AHEAD

EVO Sets

EVO-HD-KIT-1FAM

- Türstation Silver für 1 Teilnehmer
- 7” Monitor mit Touchscreen
- Hauptstromverteiler

EVO-HD-KIT-2FAM

- Türstation Silver für 2 Teilnehmer
- 2 × 7” Monitor mit Touchscreen
- Hauptstromverteiler

BALTER
STAY AHEAD

Angebot auf Anfrage*

Sonderanfertigungen

EVO mit Briefkasten

Abbildung ähnlich*

- Edelstahl Säule mit Briefkasten + Hausnummer

Abbildung ähnlich*

- Edelstahl Säule mit zwei Briefkasten

Abbildung ähnlich*

- Edelstahfrontplatte mit Einbau Briefkasten

BALTER
STAY AHEAD

Angebot auf Anfrage*

EVO Quereinbau

- Quereinbau Silber Türstation
  für 1 bis 4 Teilnehmer

- Quereinbau Schwarz Türstation
  für 1 bis 4 Teilnehmer

Video-Türsprechanlage
Balter EVO HD

BALTER
STAY AHEAD

Angebot auf Anfrage*

EVO-HD in Wunschfarbe

Wählen Sie eine beliebige
Türsprechanlagenfarbe aus der
Ral-Ton für Ihre EVO-HD

Video-Türsprechanlage
Balter EVO HD

BALTER
STAY AHEAD

Produktliste

EVO-HD-BLACK-1FAM

EVO-HD-BLACK-2FAM

EVO-HD-BLACK-3FAM

EVO-HD-BLACK-4FAM

EVO-HD-1FAM

EVO-HD-2FAM

EVO-HD-3FAM

EVO-HD-4FAM

BALTER
STAY AHEAD

EVO-HD-6FAM-RFID

EVO-HD-8FAM

EVO-HD-12EXT

EVO-HD-8EXT

EVO-HD-7M

EVO-HD-7M-BLACK

EVO-HD-7M-WIFI (II)

EVO-HD-7M-WIFI-BLACK

BALTER
STAY AHEAD

EVO-HD-C5001

EVO-HD-EV4

EVO-HD-2WL

EVO-HD-DL

EVO-RC-SILVER

EVO-RC-BLACK

EVO-FLUSHMOUNT

EVO-FLUSHMOUNT-6/8-FAM

BALTER
STAY AHEAD

EVO-D-45ND

EVO-SCREW-COVER

EVO-SCREW-COVER-BLACK

EVO-SCREW

EVO-NAMEPLATE

EVO-LENS-COVER

Video-Türsprechanlage
Balter EVO HD

Bei Fragen stehen wir Ihnen gerne zur Verfügung:

Balter GmbH
Elisabeth-Selbert-Straße 19
40764 Langenfeld (Rheinland)
Deutschland

Vertrieb

Heiko Mehner
Sales VDP

T: +49 211 229 759 14
M: +49 151 212 085 20
E: mehner@balter.de

Bestellungen

Alexander Häckel
Alexander Muchnyk
Inside Sales

T: +49 211 229 759 16
T: +49 211 229 759 21
F: +49 211 229 759 27
E: orders@balter.de

Technishe Unterstützung

Leonid Piven
Emre Kilic
Support / RMA

T: +49 211 229 759 23
T: +49 211 229 759 24
E: support@balter.de

www.balter.de

in Deutschland entworfen
und entwickelt